ŚCIANA ŻELBETOWA - ŚC.ŻEL.-4/0

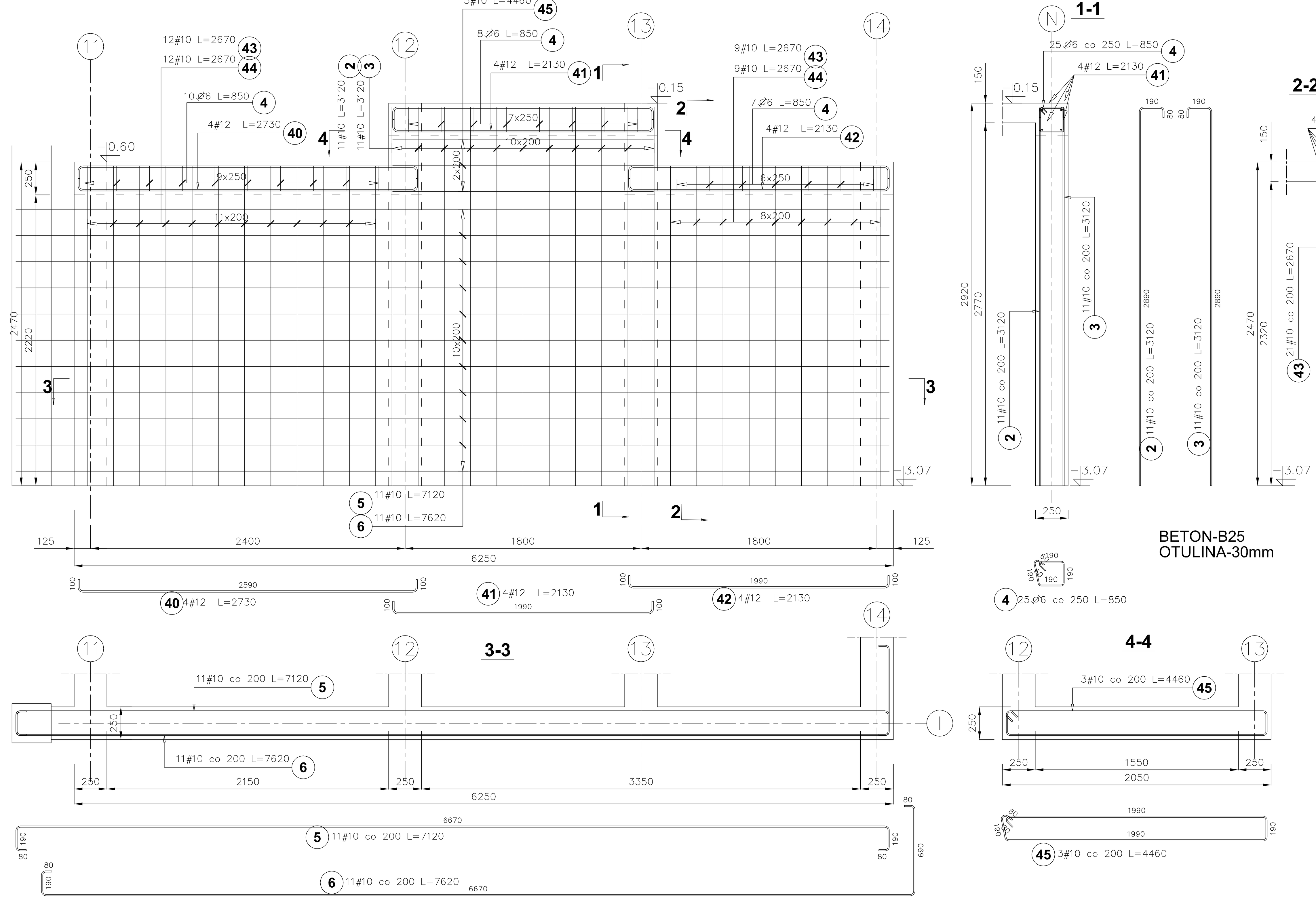

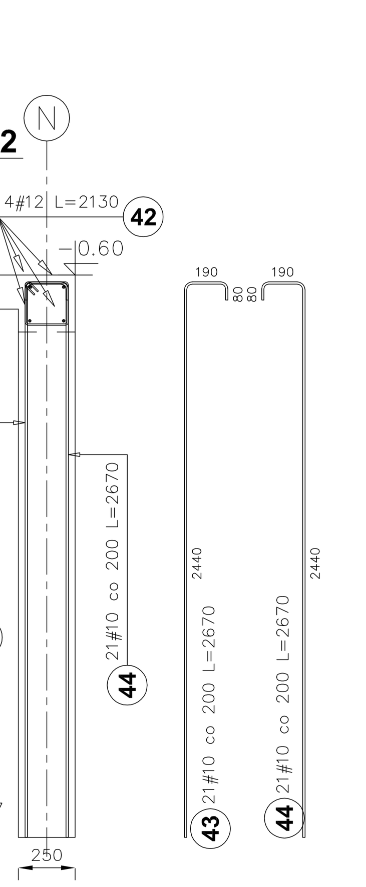

Poz.	Stal Ø A-I	Stal # A-III	Długość (mm)	Liczba w elemencie	Liczba elementów	Liczba ogółem	Długość łączna (m) A-I Ø 6	Długość łączna (m) A-III # 10	Długość łączna (m) A-III # 12
2		10	3120	11	1	11		34,32	
3		10	3120	11	1	11		34,32	
4	6		850	25	1	25	21,25		
5		10	7120	11	1	11		78,32	
6		10	7620	11	1	11		83,82	
40		12	2730	4	1	4			10,92
41		12	2130	4	1	4			8,52
42		12	2130	4	1	4			8,52
43		10	2670	21	1	21		56,07	
44		10	2670	21	1	21		56,07	
45		10	4460	3	1	3		13,38	
Długość wg średnic (m)							21,25	356,30	27,96
Masa 1 m pręta (kg/m)							0,22	0,62	0,89
Masa łączna wg średnic (kg)							4,72	219,84	24,83
Masa łączna wg gatunku stali (kg)							4,72	244,67	
Ogółem (kg)							249,38		

ZBROJENIE FUND. POD ŚC.ŻEL.-7/0

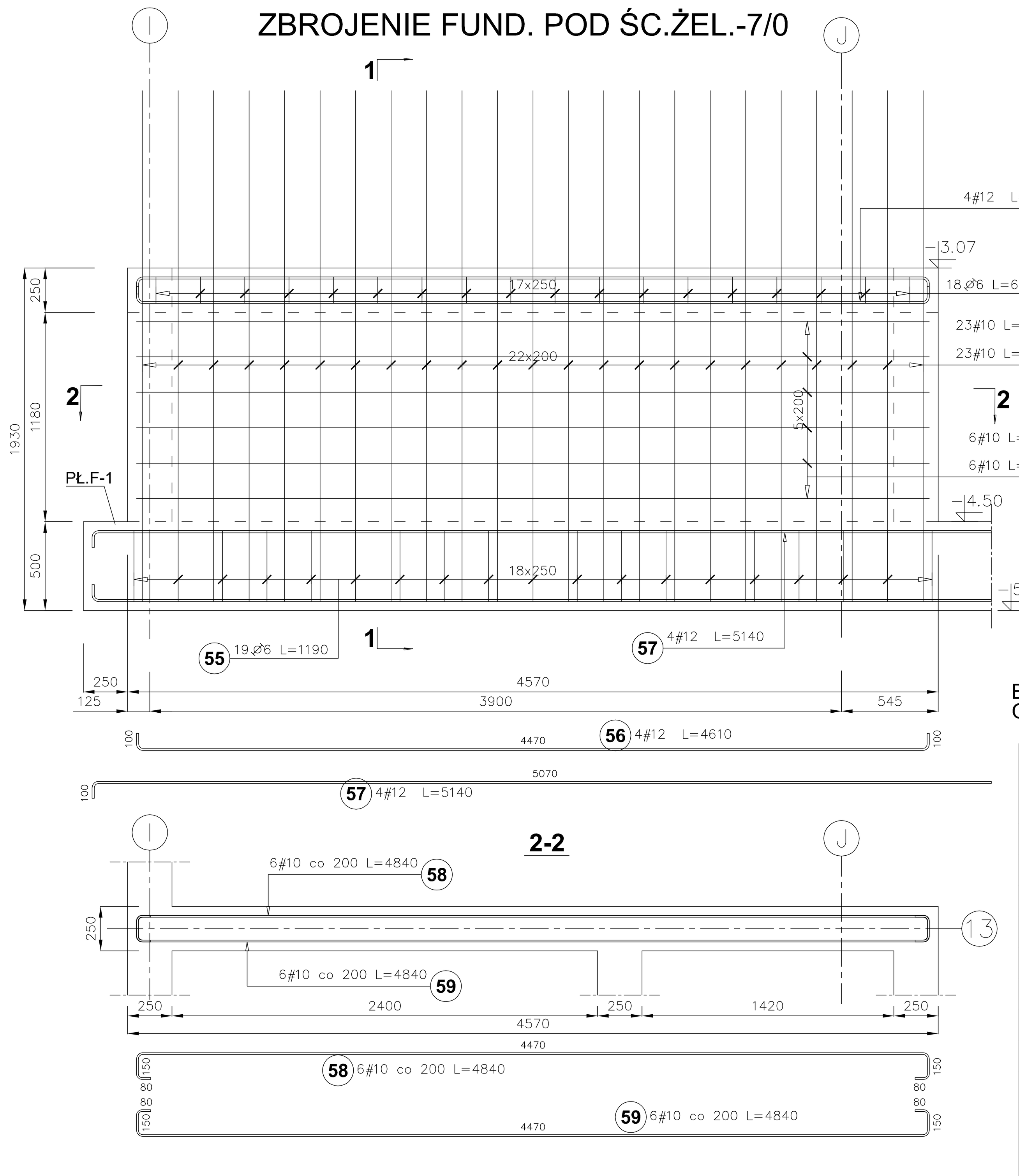

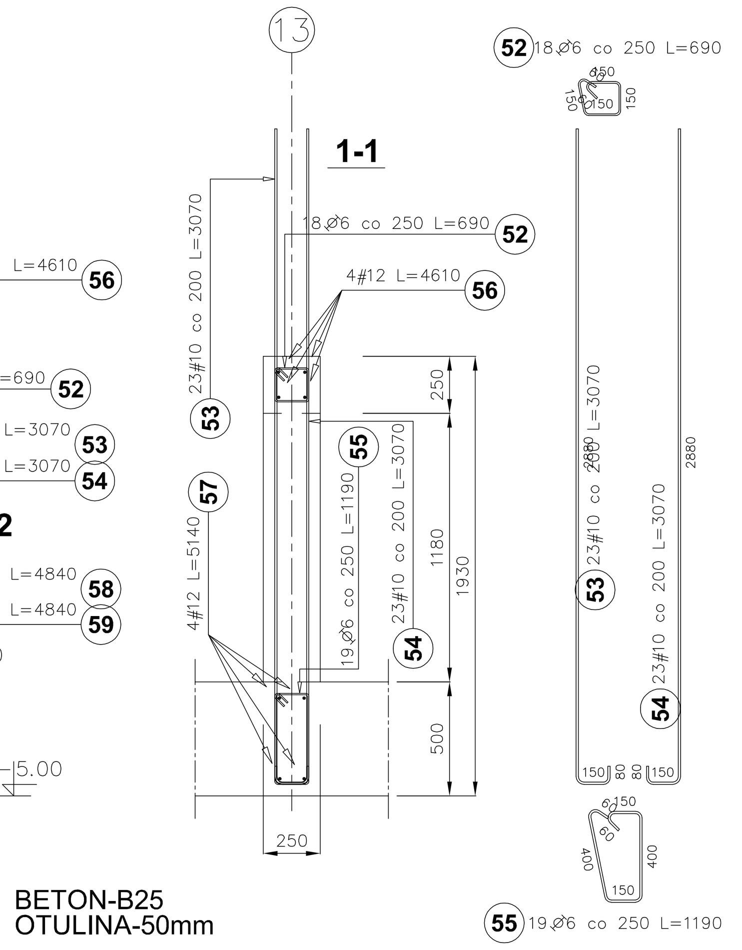

Poz.	Stal Ø A-I	Stal # A-III	Długość (mm)	Liczba w elemencie	Liczba elementów	Liczba ogółem	Długość łączna (m) A-I Ø 6	Długość łączna (m) A-III # 10	Długość łączna (m) A-III # 12
52	6		690	18	1	18	12,42		
53		10	3070	23	1	23		70,61	
54		10	3070	23	1	23		70,61	
55	6		1190	19	1	19	22,61		
56		12	4610	4	1	4			18,44
57		12	5140	4	1	4			20,56
58		10	4840	6	1	6		29,04	
59		10	4840	6	1	6		29,04	
Długość wg średnic (m)							35,03	199,30	39,00
Masa 1 m pręta (kg/m)							0,22	0,62	0,89
Masa łączna wg średnic (kg)							7,78	122,97	34,63
Masa łączna wg gatunku stali (kg)							7,78	157,60	
Ogółem (kg)							165,38		

ŁAWA FUND. - ŁW-3
FUNDAMENTY POD ŚC.ŻEL.-4/0

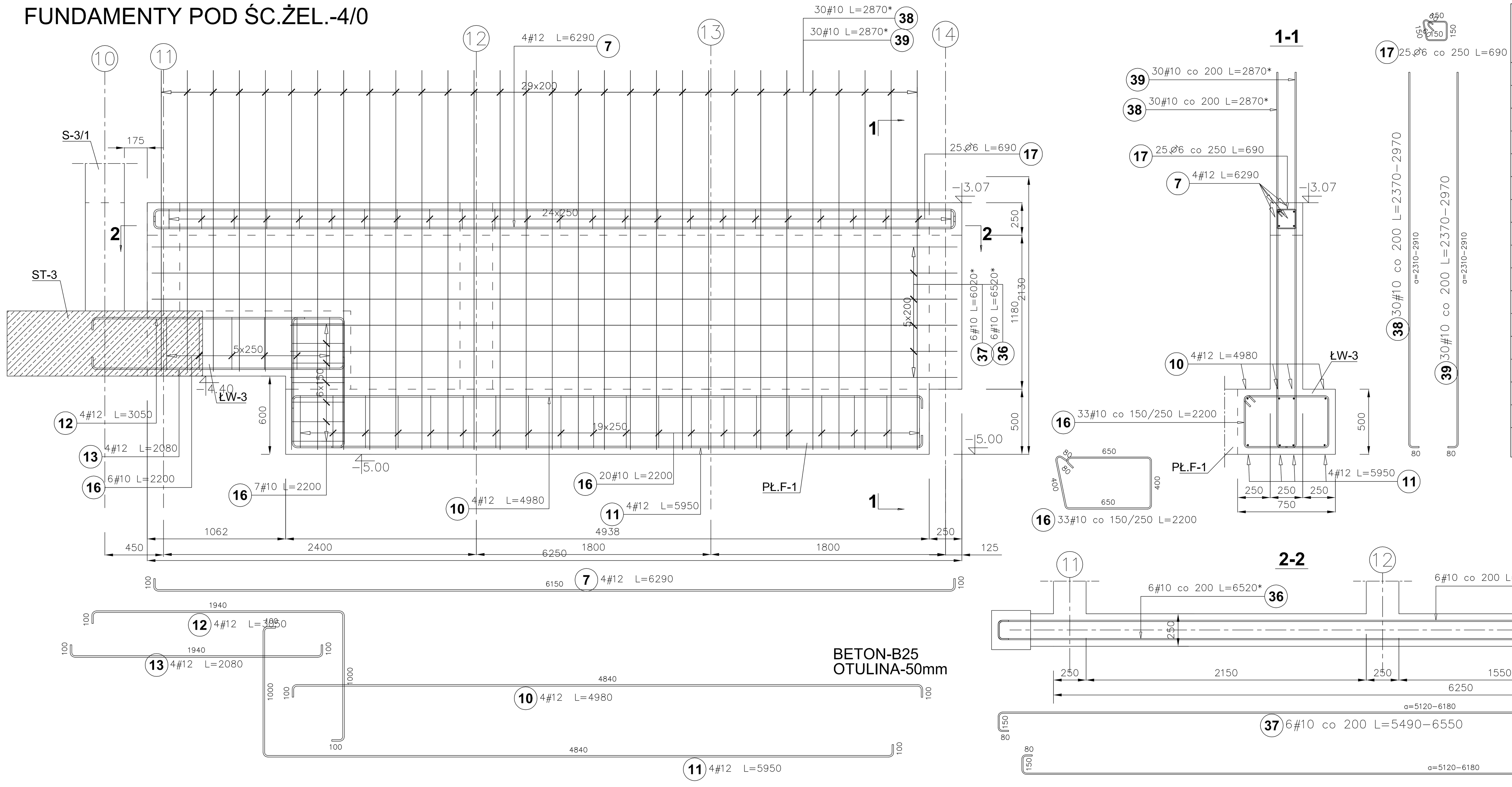

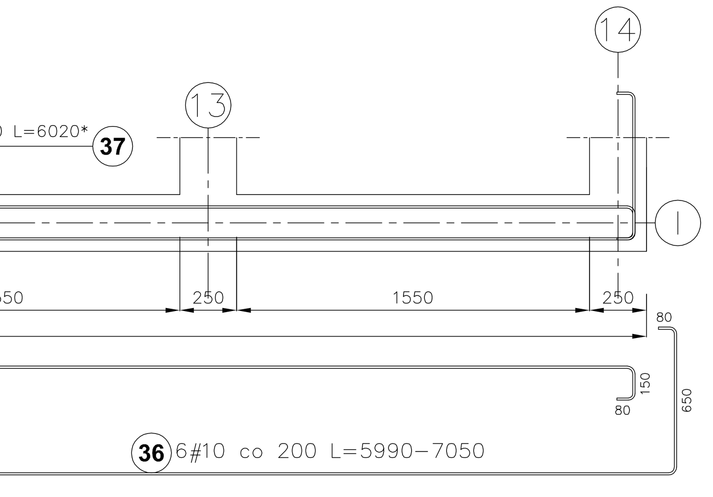

Poz.	Stal Ø A-I	Stal # A-III	Długość (mm)	Liczba w elemencie	Liczba elementów	Liczba ogółem	Długość łączna (m) A-I Ø 6	Długość łączna (m) A-III # 10	Długość łączna (m) A-III # 12
7		12	6290	4	1	4			25,16
10		12	4980	4	1	4			19,92
11		12	5950	4	1	4			23,80
12		12	3050	4	1	4			12,20
13		12	2080	4	1	4			8,32
16		10	2200	33	1	33		72,60	
17	6		690	25	1	25	17,25		
36		10	6520 *	6	1	6		39,12	
37		10	6020 *	6	1	6		36,12	
38		10	2870 *	30	1	30		86,10	
39		10	2870 *	30	1	30		86,10	
Długość wg średnic (m)							17,25	320,04	89,40
Masa 1 m pręta (kg/m)							0,22	0,62	0,89
Masa łączna wg średnic (kg)							3,83	197,46	79,39
Masa łączna wg gatunku stali (kg)							3,83	276,85	
Ogółem (kg)							280,68		

* Średnia długość

ŚCIANA ŻELBETOWA - ŚC.ŻEL.-7/0

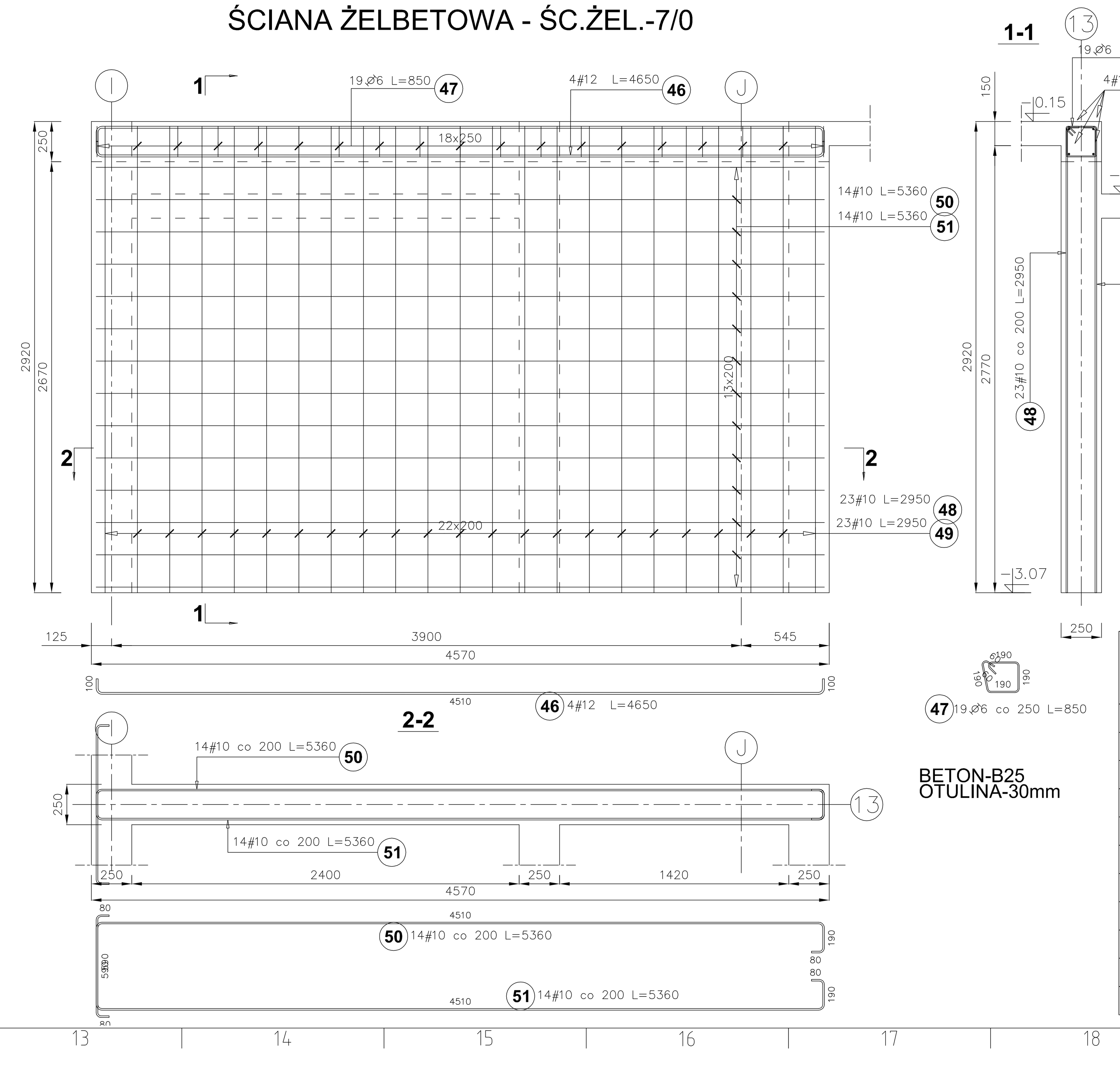

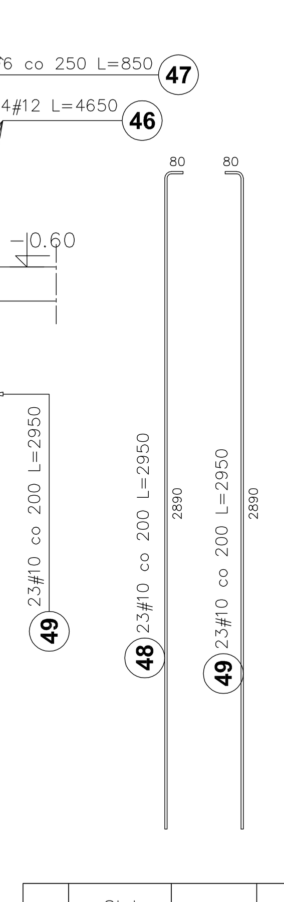

Poz.	Stal Ø A-I	Stal # A-III	Długość (mm)	Liczba w elemencie	Liczba elementów	Liczba ogółem	Długość łączna (m) A-I Ø 6	Długość łączna (m) A-III # 10	Długość łączna (m) A-III # 12
46		12	4650	4	1	4			18,60
47	6		850	19	1	19	16,15		
48		10	2950	23	1	23		67,85	
49		10	2950	23	1	23		67,85	
50		10	4960	14	1	14		69,44	
51		10	4960	14	1	14		69,44	
Długość wg średnic (m)							16,15	274,58	18,60
Masa 1 m pręta (kg/m)							0,22	0,62	0,89
Masa łączna wg średnic (kg)							3,59	169,42	16,52
Masa łączna wg gatunku stali (kg)							3,59	185,93	
Ogółem (kg)							189,52		

Biuro Projektowe
39-200 Dębica
ul. Powstania styczniowego 4
tel.-fax 014 6813565

Zbrojenie ścian żel.; ŚC.ŻEL.-4/0, 7/0, ławy; ŁW-3.

w Rejowcu Fabrycznym

LOKALIZACJA: Rejowiec Fabryczny, ul.Wschodnia

INWESTOR: Miasto Rejowiec Fabryczny, ul. Lubelska 16, 22-170 Rejowiec Fabryczny

PROJEKTOWAŁ: DARIUSZ KLIMCZYK, MGR INŻ.
OPRACOWAŁ: AGNIESZKA JURCZYK, MGR INŻ.
SPRAWDZIŁ: JERZY OLESIAK, MGR INŻ.

styczeń 2012 | KW-9 | KONSTRUKCJA | PROJEKT BUDOWLANY | SKALA: 1:25

wszelkie zmiany uzgadniac z projektantem