NADPROŻE STALOWE NSt-5/0

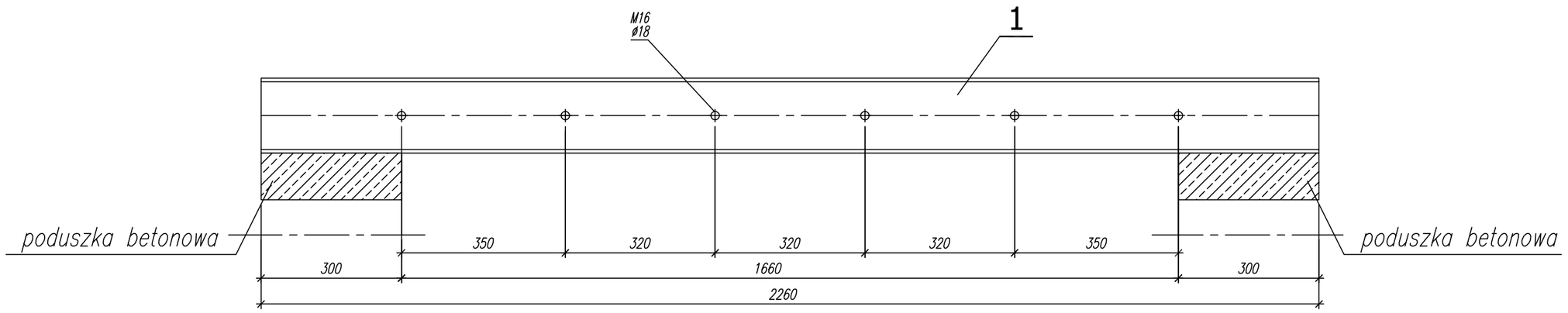

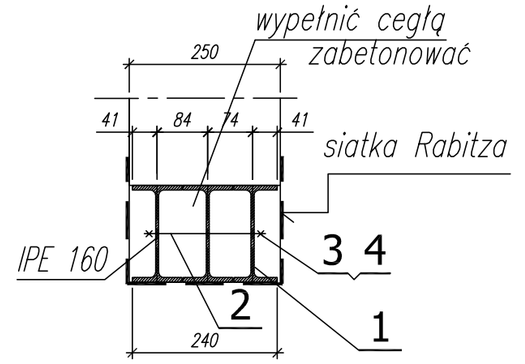

ZESTAWIENIE STALI DLA JEDNEGO NADPROŻA

108.9 kg

POZ.	SZT.	NAZWA	DŁUGOŚĆ	JEDNOSTK. MASA/MASSE, kg	CAŁKOWITA MASA/MASSE, kg	MATERIAŁ	UWAGI
4	12	Podkładka 17				S235JRG2	PN-73/M-82006
3	12	Nakrętka M16				S235JRG2	PN-86/M-82144
2	6	RD 16	220	0.3	1.8	S235JRG2	
1	3	IPE 160	2260	35.7	107.1	S235JRG2	

NADPROŻE STALOWE NSt-6/0

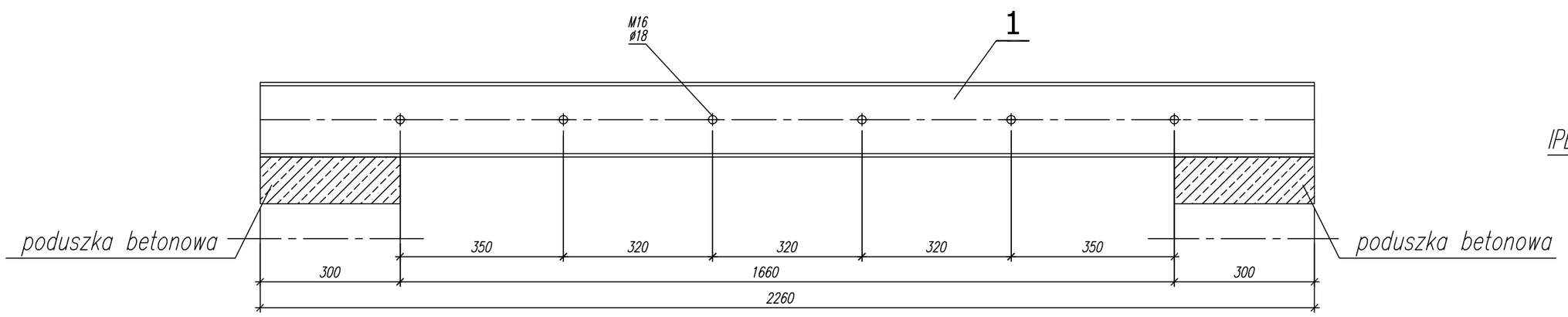

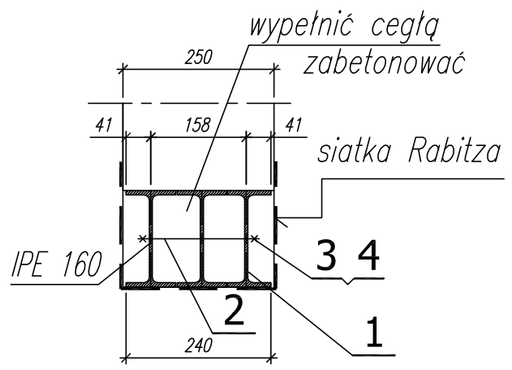

ZESTAWIENIE STALI DLA JEDNEGO NADPROŻA

108.9 kg

POZ.	SZT.	NAZWA	DŁUGOŚĆ	JEDNOSTK. MASA/MASSE, kg	CAŁKOWITA MASA/MASSE, kg	MATERIAŁ	UWAGI
4	12	Podkładka 17				S235JRG2	PN-73/M-82006
3	12	Nakrętka M16				S235JRG2	PN-86/M-82144
2	6	RD 16	220	0.3	1.8	S235JRG2	
1	3	IPE 160	2260	35.7	107.1	S235JRG2	

Nadproża stalowe; NSt- 5/0, 6/0.

KW-48

maj 2010

SKALA: 1:25

PROJEKT WYKONAWCZY

KONSTRUKCJA

PROJEKTOWAL: DARIUSZ KLIMCZYK MGR INŻ. ANB.U.7342-70/90

OPRACOWAL: MARIUSZ NIEPOKÓJ MGR INŻ.

SPRAWDZIL: JERZY OLESIAK MGR INŻ. GP-2-8346-76/90

Park Sportu, Rekreacji i Inicjatyw Gospodarczych "Stara Kotłownia" w Rejowcu Fabrycznym.

LOKALIZACJA: Rejowiec Fabryczny,ul.Wschodnia,dz.nr.33/6,34/1,34/3,34/5,34/11,34/12,35/4,

INWESTOR: Miasto Rejowiec Fabryczny 35/6,35/7,36/4,36/5,36/2,35/5

ul. Lubelska 16, 22-170 Rejowiec Fabryczny

Biuro Projektowe
39-200 Debica
ul. Powstania styczniowego 4
tel.-fax 014 813565

wszelkie zmiany uzgadniac z projektantem